EN ELECTRIC KETTLE

IMPORTANT SAFEGUARDS

To ensure safety use, avoid personal injuries and property loss, the safety precautions should always be followed including the following:

1. This appliance is for boiling water only. Do not use for other than its intended use.
2. Only fill the kettle between the "max" line and "min" line.
3. Too much water may cause overflow when boiling. Always close the lid tightly.
4. Unplug the power before moving the kettle base.
5. Always keep the base and power cord dry.
6. Only use the base provided by the manufacturer.
7. If the power cord or product is damaged, it must be replaced by a special power cord or assembly available from the manufacture or professionals.
8. To prevent hazards, do not immerse the kettle or its power cord, plug and base in water or any other liquid.
9. Use the handle, and do not touch hot surfaces. Never come into contact with steam emitted from the spout to avoid scalding.
10. Do not place the appliance and its power cord near heat sources, it may affect the service life of the appliance.
11. Do not insert pins, wires, or any other objects into the gaps or openings of the kettle or its base to avoid electric shock.
12. Never leave the appliance unattended when in use.
13. This appliance can be used by children aged from 8 years and above and persons with reduced physical,sensory or mental capabilities or lack of experience and knowledge if they have been given supervision or instruction concerning use of the appliance in a safe way and understand the hazards involved. Children must not be permitted to play with this appliance. Cleaning and maintenance must not be carried out by children unless they are older than 8 and supervised.
14. Keep the appliance and its cord out of reach of children under 8 years old.
15. Household use only.
16. Warning: Do not open the lid while the water is boiling.

TECHNICAL SPECIFICATION

Model No.	B30203ABWJ（NZ18-17E）
Power Supply	220-240V~ 50/60Hz
Power Consumption	1800W
Capacity	1.6L
Power of off mode	0W

PRODUCT OVERVIEW

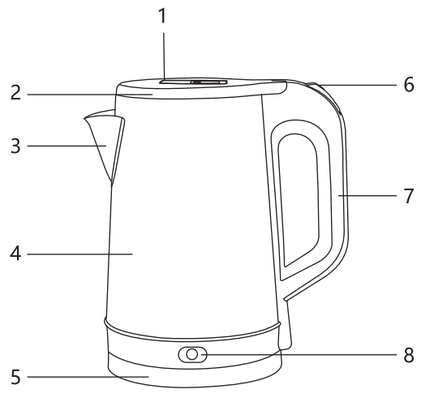

1.Lid-opening push button
2.Top cover
3.Spout
4.Body
5.Base
6.Power switch
7.Handle
8.Heating indicator light

PRECAUTIONS FOR USE

1.Check that all parts are intact, the heating element is not crack or break and the power cord is not damaged.
2.Before using the appliance for the first time, thoroughly clean the kettle, fill the kettle to the "max" line and bring to the boil. When the unit completes the boiling cycle, throw the water away. Wipe all surfaces with a damp cloth.

OPERATION INSTRUSTION

1.Place the kettle on a flat, dry, and non-slip surface.
2.Remove the electric kettle from its base.
3.Push the lid-opening button on the top cover to open the kettle. Fill the kettle with the desired amount of water. Do not exceed the "MAX" line or go below the "MIN" line.
4.Place the kettle on the base and plug it into a power outlet.
Warning: The outer surface of the appliance will become hot during use.
5.Press the power switch to activate the kettle. The indicator light will illuminate when switched on.
6.The appliance will automatically shut off when the water boils, and the indicator light will turn off.
7.Disconnect the appliance from the power supply. When pouring water, ensure the lid remains closed.
Warning: Maintain a safe distance from the kettle while pouring to avoid accidental burns.

MAINTENANCE AND DESCALING

1.Always unplug the kettle and allow it to cool down before cleaning.
2.To prolong the kettle' s operational life, regularly clean the mineral deposits inside it is necessary.
3.Due to the different water quality in different countries, mineral deposits may generate under long-term heating conditions. Although this is harmless to human health, it will affect the heating efficiency and the appearance of the kettle, so it is necessary to remove the mineral deposit regularly. To do this, mix vinegar and water at the ratio of 1:2, boiling the solution and allow to stand for over one night. Empty the kettle the next day, fill the kettle with clean water to the max line, bring it to the boil, and throw the water away. If there is still mineral deposits, repeat the operations above.
4.Do not use steel wool, or abrasive cleaners to clean the appliance.

STORAGE

1.Before storage, make sure the kettle is dry to prevent bacterial growth or rust.
2.Gently coil the power cord without twisting or folding, and place it beside the kettle.
3.Store the kettle in a dry and ventilated place, avoid direct sunlight and high temperature environments
4.To prolong the service life, avoid storing it in a humid or dusty place for a long time.

DISPOSAL

Correct disposal of this product:

This symbol indicates that this product shall not be disposed with other household wastes at the end of its service life. Used device must be returned to official collection point for recycling of electrical electronic devices. To find these collection systems please contact to your local authorities or retailer where the product was purchased. Each household performs important role in recovering and recycling of old appliance. Appropriate disposal of used appliance helps prevent potential negative consequences for the environment and human health.

WARRANTY: Consumer, who have purchased the product from a distributor in Europe, enjoy the relevant legal rights under the Code of Consumer Rights. Professional clients can benefit from the guarantee provided by the Civil Code.

PL CZAJNIK ELEKTRYCZNY

WAŻNE ŚRODKI OSTROŻNOŚCI

Aby zapewnić bezpieczeństwo użytkowania, uniknąć obrażeń ciała i strat materialnych, należy zawsze przestrzegać środków ostrożności, w tym poniższych:

1. To urządzenie służy wyłącznie do gotowania wody. Nie należy używać go do celów innych niż przewidziane.
2. Czajnik należy napełniać tylko między linią „max" a linią „min" .
3. Zbyt duża ilość wody może spowodować przelanie podczas gotowania. Należy zawsze szczelnie zamykać pokrywę.

4. Przed przeniesieniem podstawy czajnika należy odłączyć zasilanie.
5. Podstawa i przewód zasilający powinny być zawsze suche.
6. Należy używać wyłącznie podstawy dostarczonej przez producenta.
7. Jeśli przewód zasilający lub produkt jest uszkodzony, należy go wymienić na specjalny przewód zasilający lub zespół dostępny u producenta lub profesjonalisty.
8. Aby zapobiec zagrożeniom, nie należy zanurzać czajnika ani jego przewodu zasilającego, wtyczki i podstawy w wodzie ani żadnym innym płynie.
9. Należy używać uchwytu i nie dotykać gorących powierzchni. Nigdy nie dotykać pary wydobywającej się z dziobka, aby uniknąć poparzenia.
10. Nie umieszczać urządzenia ani przewodu zasilającego w pobliżu źródeł ciepła, ponieważ może to wpłynąć na żywotność urządzenia.
11. Nie wkładać szpilek, przewodów ani żadnych innych przedmiotów w szczeliny lub otwory czajnika lub jego podstawy, aby uniknąć porażenia prądem.
12. Nigdy nie pozostawiaj urządzenia bez nadzoru, gdy jest używane.
13. To urządzenie może być używane przez dzieci w wieku od 8 lat i starsze oraz osoby o ograniczonych zdolnościach fizycznych, sensorycznych lub umysłowych lub nieposiadające doświadczenia i wiedzy, jeśli są one nadzorowane lub zostały poinstruowane w zakresie bezpiecznego korzystania z urządzenia i rozumieją związane z tym zagrożenia. Dzieci nie mogą bawić się tym urządzeniem. Czyszczenie i konserwacja nie mogą być wykonywane przez dzieci, chyba że mają one więcej niż 8 lat i są nadzorowane.
14. Urządzenie i jego przewód należy przechowywać w miejscu niedostępnym dla dzieci poniżej 8 roku życia.
15. Wyłącznie do użytku domowego.
16. Ostrzeżenie: Nie otwierać pokrywy podczas gotowania wody.

SPECYFIKACJA TECHNICZNA

Nr modelu	B30203ABWJ（NZ18-17E）
Zasilanie	220-240V~ 50/60Hz
Pobór mocy	1800W
Pojemność	1,6L
Moc w trybie wyłączenia	0W

PRZEGLĄD PRODUKTU

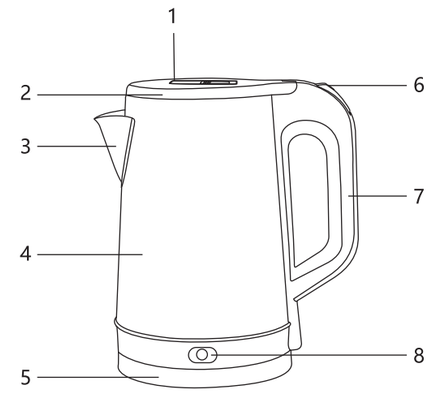

1.Przycisk otwierania pokrywy
2.Górna pokrywa
3.Wylewka
4.Korpus
5.Podstawa
6.Przełącznik zasilania
7.Uchwyt
8.Kontrolka ogrzewania

ŚRODKI OSTROŻNOŚCI DOTYCZĄCE UŻYTKOWANIA

1. Sprawdzić, czy wszystkie części są nienaruszone, element grzejny nie jest pęknięty lub złamany, a przewód zasilający nie jest uszkodzony.
2. Przed pierwszym użyciem urządzenia dokładnie wyczyść czajnik, napełnij go do kreski „max” i doprowadź do wrzenia. Gdy urządzenie zakończy cykl gotowania, wylej wodę. Przetrzyj wszystkie powierzchnie wilgotną szmatką.

INSTRUKCJA OBSŁUGI

1. Umieść czajnik na płaskiej, suchej i antypoślizgowej powierzchni.
2. Zdejmij czajnik elektryczny z podstawy.
3. Naciśnij przycisk otwierania pokrywy na górnej pokrywie, aby otworzyć czajnik. Napełnij czajnik żądaną ilością wody. Nie przekraczaj linii „MAX” ani nie schodź poniżej linii „MIN” .
4. Umieść czajnik na podstawie i podłącz go do gniazdka elektrycznego.

Ostrzeżenie: Zewnętrzna powierzchnia urządzenia nagrzeje się podczas użytkowania.

5. Naciśnij przełącznik zasilania, aby włączyć czajnik. Po włączeniu zaświeci się lampka kontrolna.
6. Urządzenie wyłączy się automatycznie po zagotowaniu wody, a lampka kontrolna zgaśnie.
7. Odłącz urządzenie od źródła zasilania. Podczas nalewania wody upewnij się, że pokrywa pozostaje zamknięta.

Ostrzeżenie: Podczas nalewania wody należy zachować bezpieczną odległość od czajnika, aby uniknąć przypadkowego poparzenia.

KONSERWACJA I ODKAMIENIANIE

1. Zawsze odłączaj czajnik od zasilania i pozwól mu ostygnąć przed czyszczeniem.
2. Aby przedłużyć żywotność czajnika, należy regularnie czyścić go z osadów mineralnych.
3. Ze względu na różną jakość wody w różnych krajach, w warunkach długotrwałego ogrzewania mogą powstawać osady mineralne. Chociaż jest to nieszkodliwe dla zdrowia ludzkiego, wpływa na wydajność ogrzewania i wygląd czajnika, dlatego konieczne jest regularne usuwanie osadów mineralnych. W tym celu należy wymieszać ocet z wodą w stosunku 1:2, zagotować roztwór i odstawić na jedną noc. Następnego dnia opróżnij czajnik, napełnij go czystą wodą do kreski max, doprowadź do wrzenia i wylej wodę. Jeśli nadal występują osady mineralne, należy powtórzyć powyższe czynności.
4. Do czyszczenia urządzenia nie należy używać wełny stalowej ani ściernych środków czyszczących.

PRZECHOWYWANIE

1. Przed schowaniem upewnij się, że czajnik jest suchy, aby zapobiec rozwojowi bakterii lub rdzy.
2. Delikatnie zwiń przewód zasilający bez skręcania lub zaginania i umieść go obok czajnika.
3. Czajnik należy przechowywać w suchym i przewiewnym miejscu, unikając bezpośredniego nasłonecznienia i wysokich temperatur.
4. Aby przedłużyć żywotność czajnika, należy unikać przechowywania go przez dłuższy czas w wilgotnym lub zakurzonym miejscu.

UTYLIZACJA

Prawidłowa utylizacja tego produktu:

Ten symbol oznacza, że tego produktu nie należy wyrzucać wraz z innymi odpadami domowymi po zakończeniu okresu użytkowania. Zużyte urządzenie należy oddać do oficjalnego punktu zbiórki w celu recyklingu urządzeń elektrycznych i elektronicznych. Aby znaleźć takie systemy zbiórki, należy skontaktować się z lokalnymi władzami lub sprzedawcą, u którego produkt został zakupiony. Każde gospodarstwo domowe odgrywa ważną rolę w odzyskiwaniu i recyklingu starych urządzeń. Właściwa utylizacja zużytych urządzeń pomaga zapobiegać potencjalnym negatywnym konsekwencjom dla środowiska i zdrowia ludzkiego.

GWARANCJA: Konsumentom, którzy zakupili produkt od dystrybutora w Europie, przysługują odpowiednie uprawnienia wynikające z Kodeksu Praw Konsumenta. Klienci profesjonalni mogą skorzystać z gwarancji przewidzianej w kodeksie cywilnym.

AIGOSTAR SP.Z O.O.
MOSZNA-PARCELA 29/B4,05-840 Brwinow
NIP:5223036411

22
PAP

HTTP://WWW.AIGOSTAR.COM
SERVICE_EU@AIGOSTAR.COM
MADE IN CHINA